# 平成２１年度
# 第４回東京都Ｕ１４クラブチャンピオンシップ男子バレーボール大会
# 兼
# 第２回関東Ｕ１４クラブチャンピオンシップ男子バレーボール大会予選

８月２日（日）　　男子　　東京電機大学附属高校　　Ａ・Ｂコート
８：００　開場予定　　９：００　試合開始予定

０　男子（8月2日）

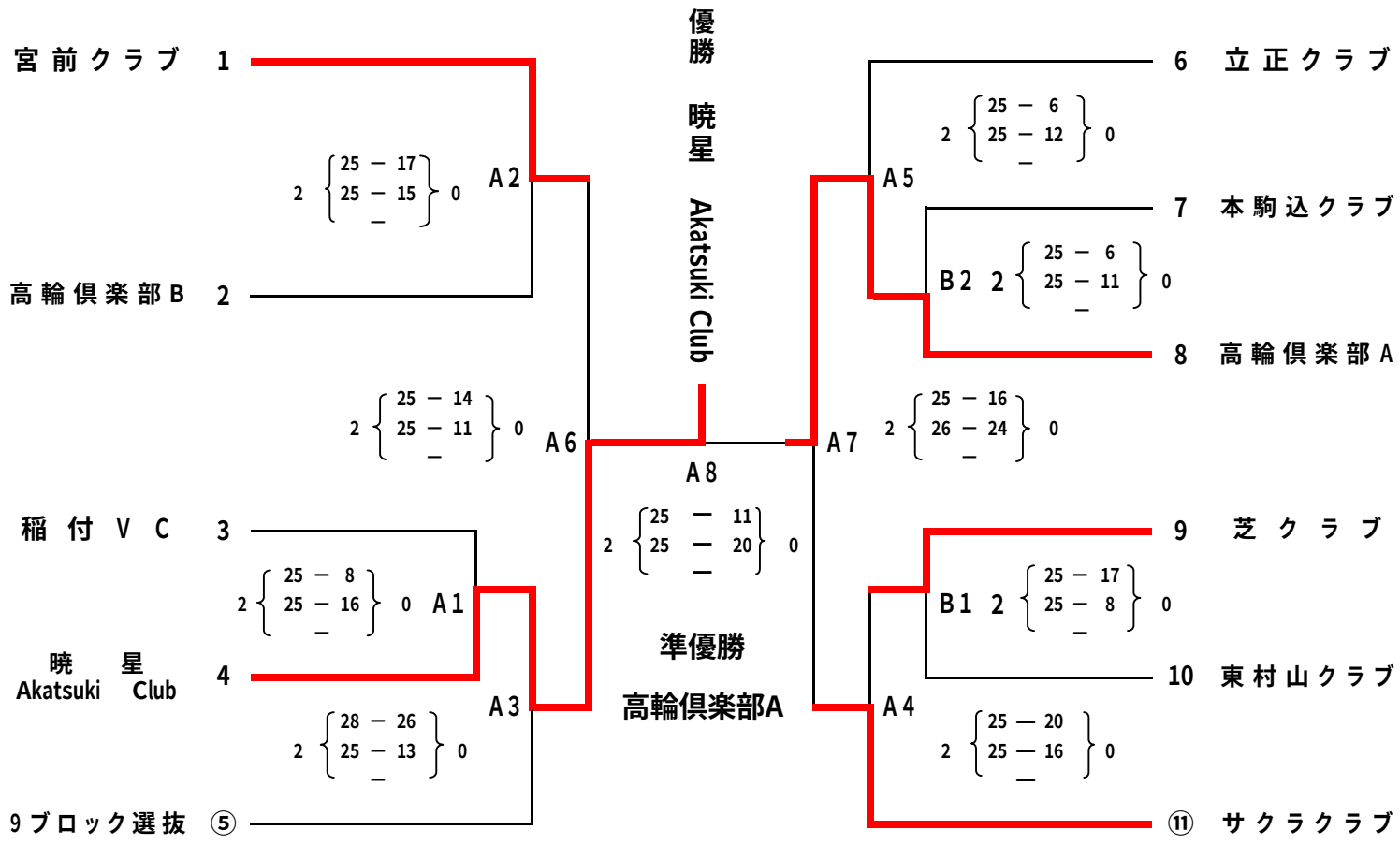


## 優　勝：暁星Akatsuki Club
## 準優勝：高輪倶楽部A

# 平成21年度
# 東京都バレーボール協会　会長杯　6人制女子優勝大会

8月2日(日)　　女子　東京電機大学附属高校　Bコート
8:00　開場予定　　9:00　試合開始予定

**Aグループ(3チームリーグ戦)**

1　池袋中学校
2　赤塚第3中学校
3　文京第3中学校

| Aグループ | 池袋 | 赤塚第3 | 文京第3 | 勝 | 敗 | 順位 |
|---|---|---|---|---|---|---|
| 池袋 | | ○ 2 { 25 - 16, 25 - 18 } 0 | ○ 2 { 25 - 3, 25 - 15 } 0 | 2 | 0 | 1 |
| 赤塚第3 | ● 0 { 16 - 25, 18 - 25 } 2 | | ○ 2 { 25 - 9, 25 - 5 } 0 | 1 | 1 | 2 |
| 文京第3 | ● 0 { 5 - 25, 9 - 25 } 2 | ● 0 { 3 - 25, 15 - 25 } 2 | | 0 | 2 | 3 |

**Bグループ(3チームリーグ戦)**

4　文京第9中学校
5　宮前中学校
6　淑徳SC中等部

| Bグループ | 文京第9 | 宮前 | 淑徳SC | 勝 | 敗 | 順位 |
|---|---|---|---|---|---|---|
| 文京第9 | | ● 0 { 8 - 25, 5 - 25 } 2 | ● 0 { 3 - 25, 2 - 25 } 2 | 0 | 2 | 3 |
| 宮前 | ○ 2 { 25 - 8, 25 - 5 } 0 | | ● 0 { 1 - 25, 8 - 25 } 2 | 1 | 1 | 2 |
| 淑徳SC | ○ 2 { 25 - 3, 25 - 2 } 0 | ○ { 25 - 1, 25 - 8 } | | 2 | 0 | 1 |

**決勝戦**

Aグループ1位　池袋中学校 ―――― Bグループ1位　淑徳SC中等部

1 { 25 – 23, 13 – 25, 13 – 15 } 2

## 優　勝：淑徳SC中等部
## 準優勝：池袋中学校